клапващи механизми

KINVARO

Плавно движение. Максимална стабилност.
Перфектен достъп.

Kinvaro T-Slim
Механизъм за вдигаща врата

Kinvaro D-M
Механизъм за падаща врата

KINVARO L-80
механизъм за успоредно повдигаща се врата

KINVARO F-20
механизъм за чупеща врата

KSH Hadzhidimitrov

G*GRASS

ОБЩ ПРЕГЛЕД

Kinvaro T-Slim

Kinvaro T-Slim съчетава естетика и стабилна конструкция. Тънкия 12-милиметров дизайн позволява вграждане в стените на шкафа.

Само 12 мм.

може да се вкопае в страничната стена на шкаф с дебелина на стената 16 мм.

За плътна врата или врата в алуминиева рамка

Вкопан или похърхностен монтаж

С помощта на адаптер T-Slim се превръща в класически механизъм за постявяне без вкопаване.

3D реглаж.

Челата могат да бъдат подравнени с милиметрова прецизност.

Плавно или Пуш

Механизмът за плавно може да се включва и изключва за оптимално затваряне на вратата.

Безстепенно регулиране на силата на пружината.

За да се движи възможно най-лесно и елегантно, силата на пружината трябва да се регулира прецизно. С Kinvaro T-Slim това се прави лесно от предната част.

Покрития

KSH Hadzhidimitrov

GRASS

Kinvaro Клапи

Системите Kinvaro осигуряват перфектното решение за почти всяко приложение.
Те са идеални като версии за вграждане или монтиране с винтове.

	Описание		Стр.
	Kinvaro T-Slim механизъм за **дървени фронтове (вкопаване)** • Вграждане на механизма за максимално пространство за съхранение • Дълбочина на вграждане: Страна на шкафа: 12,2 мм, фронт: 13,7 мм • Ниска сила на отваряне + ограничител с много позиции • Удобно регулиране на силата на пружината	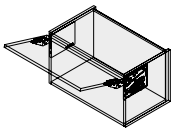	4
	Kinvaro T-Slim механизъм за дървени фронтове (**без вкопаване**) • Планки за външен монтаж за монтаж с винтове • Само за плътни врати	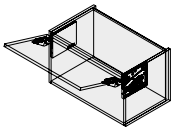	4
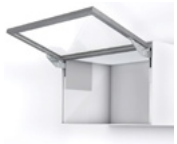	Kinvaro T-Slim механизъм за фронтове в **алуминиеви рамки (вкопаване)** • Вграждане на механизма за максимално пространство за съхранение • Профили и конектори се поръчват отделно • Дълбочина на вграждане: Страна на шкафа: 12,2 мм, • Ниска сила на отваряне + ограничител с много позиции	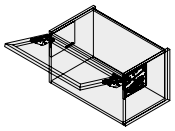	5
	Kinvaro D-M механизъм за падаща врата **(плавно отваряне и затваряне)** • Плавно отваряне и леко затваряне • Ъгълът на отваряне се регулира чрез изтеглящия кабел • Регулиране на силата на пружината • Може да се използва с плитки шкафове с дълбочина от 110 мм • Височина на клапата 200-480 мм	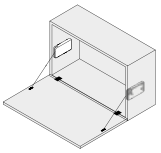	6
	Kinvaro D-S механизъм за падаща врата **(плавно отваряне)** • Плавно отваряне • Ъгълът на отваряне се регулира чрез изтеглящия кабел • Може да се използва с плитки шкафове с дълбочина от 82 мм • Височина на клапата 200-480 мм	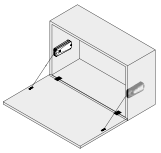	7
	Kinvaro F-20 **механизъм за чупеща врата** • Задържа вратата във всяка позиция • Изключително плавно движение • Регулируема сила на пружината • Интегрирано регулиране на затваряне	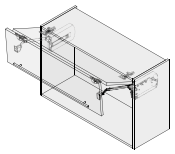	14
	Kinvaro L-80 механизъм **за успоредно повдигаща се врата** • Задържа вратата във всяка позиция • Изключително плавно движение • Регулируема сила на пружината • Интегрирано регулиране на затваряне • Позволява използването на корнизи и лампери	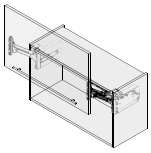	17

KSH Hadzhidimitrov
КСХ-Хаджидимитров ЕООД София, кв.Враждебна, ул. 3-та, 4 тел.: 02/ 943 45 34 www.obkov.com /e-mail: office@obkov.com

G*GRASS

KINVARO T-Slim механизъм за вдигаща плътна врата

- Вкопан механизъм за по-добра визия и максимално място за съхранение
- Дълбочина на фрезоване: страница на шкафа - 12,2 мм, врата на шкафа - 13,7 мм
- Лесно отваряне и многопозиционен стоп
- Удобно регулиране на силата на пружината
- Бърз монтаж /клипс/ без инструмент на вратата
- Триизмерен реглаж по височина ± 2,5 mm, отстрани ± 2,0 mm, дълбочина +3,0 mm / -1,0 mm
- 107 градуса ъгъл на отваряне
- Вграден стопер за намаляване на ъгъла на отваряне с опция за активиране (75 °)
- Три различни товароносимости
- Може да се използва за врати от дърво
- Покривни капачки и адаптери покритие сив Stone, Бели Ice и сребро Silver (всички капаци на капака могат да бъдат боядисани)

Информация за поръчка

Kinvaro T-Slim комплект за монтаж в дърво
К-т: Механизъм (1х ляв/1х десен), планки за вратата (1х ляв/1х десен), капачки (3х леви/3х десни), винт (12х)

Сила (LF)	Плавно прибиране		Tipmatic Plus	
	Бяло	Цена	Бяло	Цена
250 – 550				
500 – 1100	**0033-F151149007201**	94,00лв	**0033-F151149016201**	95,90лв
1000 – 2250	**0033-F151149010201**	105,10лв	**0033-F151149019201**	97,40лв

Сила (LF) = височина врата (mm) x {тегло врата (kg) + 2 x тегло дръжка (kg)}
Капачките могат да се боядисват

Комплект планки за външен монтаж с винтове (1х лява/1х дясна) вкл. винтове

Описнание	Цвят	Код	Цена
Комплект планки за монтаж с винтове (1х лява/1х дясна) за лесен монтаж	Сребристо	**0033-F161 149 021 204**	8,40лв
	Бяло	**0033-F161 149 022 204**	8,40лв
	Камък	**0033-F161 149 020 204**	8,40лв

Планките могат да се боядисват

Комплект капачки за Kinvaro T-Slim (1 лява/ 1 дясна)

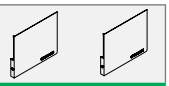

	Цвят	Код	Цена
	Сребристо	**0033-F161 149 069 211**	13,30 лв
	Камък	**0033-F161 149 068 211**	13,30 лв

Капачките могат да се боядисват

Комплект капачки за вратата за Kinvaro T-Slim (1 лява/ 1 дясна)

	Цвят	Код	Цена
	Сребристо	**0033-F161 149 073 611**	4,90 лв
	Камък	**0033-F161 149 072 611**	4,90 лв

Капачките могат да се боядисват

Филм за монтаж Soft Close: https://youtu.be/RQwaN5_VwDk
Филм за монтаж Tipmatic: https://youtu.be/TLDXyAP7oM8

Kinvaro-T-Slim к-т съдържа:

1. Механизъм ляв и десен (1х)
2. Планки за вратата лява и дясна (1х)
3. Капачки леви и десни (3х)
4. Винтове (12х)

Инструкция за монтаж (1х)

Планки к-т за външен монтаж съсдържа:

5. Планки лява и дясна (1х)
6. Винтове (8х)

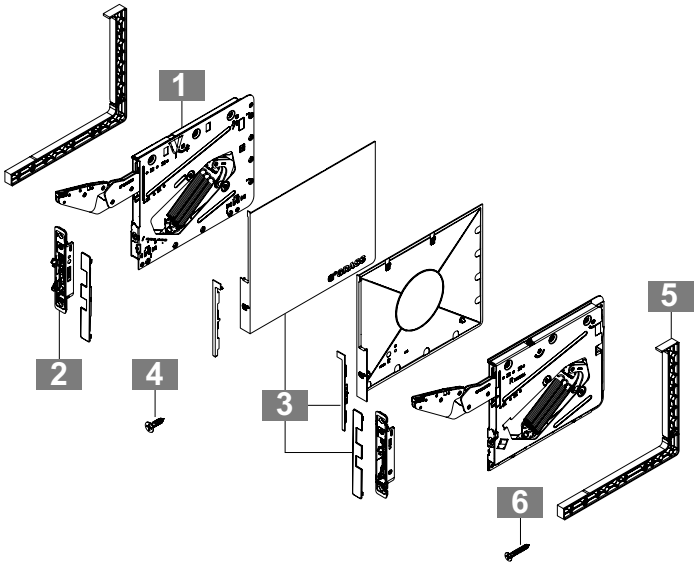

KSH Hadzhidimitrov
КСХ-Хаджидимитров ЕООД София, кв.Враждебна, ул. 3-та, 4 тел.: 02/ 943 45 34 www.obkov.com /e-mail: office@obkov.com

G*GRASS

KINVARO T-Slim механизъм за вдигаща врата с профили /само с вкопаване в страницата/

- Вкопан механизъм за по-добра визия и максимално място за съхранение
- Конектори за алуминиев профил /поръчват се отделно/
- Дълбочина на фрезоване: страница на шкафа - 12,2 мм, врата на шкафа - 13,7 мм
- Лесно отваряне и многопозиционен стоп
- Удобно регулиране на силата на пружината
- Бърз монтаж /клипс/ без инструмент на вратата
- Триизмерен реглаж по височина ± 2,5 mm, отстрани ± 2,0 mm, дълбочина +3,0 mm / -1,0 mm
- 107 градуса ъгъл на отваряне
- Вграден стопер за намаляване на ъгъла на отваряне с опция за активиране (75 °)
- Три различни товароносимости
- Може да се използва за врати от дърво
- Покривни капачки и адаптери покрити във Stone, Бели Ice и сребро Silver (всички капаци на капака могат да бъдат боядисани)

Информация за поръчка

/к-т механизъм + к-т ъглови конектори за рамка + к-т капачки за конектори за врата + профил + уплътнение/

Kinvaro T-Slim комплект за монтаж в дърво
К-т: Механизъм (1х ляв/1х десен), планки за вратата (1х ляв/1х десен), капачки (3х леви/3х десни), винт (12х)

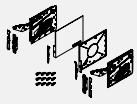

Сила (LF)	Плавно прибиране		Tipmatic Plus	
	Бяло	Цена	Бяло	Цена
250 – 550				
500 – 1100	**0033-F151149007201**	94,00лв	**0033-F151149016201**	95,90лв
1000 – 2250	**0033-F151149010201**	105,10лв	**0033-F151149019201**	97,40лв

Сила (LF) = височина врата (mm) x {тегло врата (kg) + 2 x тегло дръжка (kg)}
Капачките могат да се боядисват

Комплект ъглови конектори за алу рамка за Kinvaro T-Slim, к-т с крепежи
Set: Конектори за врата (1х ляв/1х десен), ъглови конектори (1х лявт/1х десен), бинтове (10х)

Код. No.	Цена			
0033-F161149100504	30,00лв			

Капачки за конектори за алу рамка за врата за Kinvato Slim (1х лява/1х дясна)

Черни	Стомана/инокс		
0033-F161149081611 - 2,80лв	**0033-F161149106611** - 2,80лв		

Капачките могат да се боядисват

Профил алум. за врати в рамка за Kinvaro T-slim, черен мат, на 1 м., без упл.	**Уплътнител за стъкло 4 мм за профил, на метър**
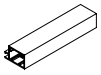	
1479-980037.65.00 - 37,50лв	**1479-980037.65.00S** - 2,00лв

Аксесоарите за алу. рамка са::

4 Предни конектори, ляв и десен (1х)
5 Ъглови конектори, ляв и десент (1х)
6 Винтове (10х)
7 Капачки на предни конектори, лява и дясна (1х)

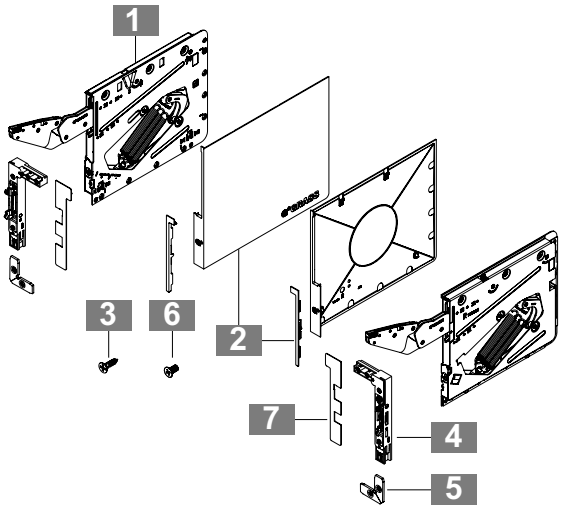

KSH Hadzhidimitrov
КСХ-Хаджидимитров ЕООД София, кв.Враждебна, ул. 3-та, 4 тел.: 02/ 943 45 34 www.obkov.com /e-mail: office@obkov.com

G*GRASS

KINVARO D-M механизъм за падаща мебелна врата

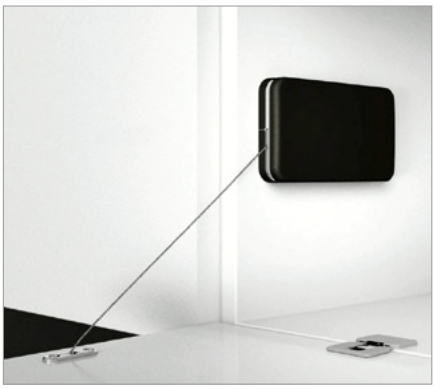

- Плавно отваряне и леко затваряне
- Регулируем ъгъл на отваряне в зависимост от дължината на издърпващия кабел
- Регулиране на силата на пружината
- Може да се използва за плитки шкафове от 110 мм дълбочина
- Товароносимост - до 10 кг
- Височина на вратата от 200 мм до 480 мм
- Позволява монтаж на лявата и/или дясната страница
- Лесен за монтаж хоризонтално или вертикално

Приложения

Височ. врата (FH)	V1 /хоризонтално поставяне/								V2 /вертикално поставяне/							
	Тегло за вратата с вкл. дръжка (kg)								Тегло за вратата с вкл. дръжка (kg)							
	Аморт 60N		**Аморт 100N**		Аморт 160N		Аморт 200N		Аморт 60N		**Аморт 100N**		Аморт 160N		Аморт 200N	
	1 x	2 x	**1 x**	**2 x**	1 x	2 x	1 x	2 x	1 x	2 x	**1 x**	**2 x**	1 x	2 x	1 x	2 x
200-230	4.0-4.8	–	**4.2-6.2**	**–**	5.8-8.0	–	7.2-10.4	–	4.1-5.9	–	**5.3-7.3**	**–**	–	–	–	–
230-270	3.0-4.4	6.0-8.4	**3.6-5.2**	**6.8-9.6**	5.2-7.0	–	6.8-8.6	–	3.3-4.8	6.8-9.6	**4.2-6.0**	**9.6-12.8**	–	–	–	–
270-330	2.9-3.8	5.6-7.8	**3.0-4.6**	**6.4-8.8**	4.6-6.0	8.6-11.8	6.4-7.8	–	3.2-4.5	6.3-8.1	3.8-5.1	7.9-11.1	5.3-6.5	10.7-12.9	–	–
330-380	2.7-3.7	5.0-8.0	**3.2-4.3**	**6.5-8.5**	4.3-5.7	8.7-11.1	5.5-7.1	11.9-13.5	2.6-3.4	5.0-6.5	**3.3-4.5**	**7.3-8.5**	4.8-5.6	9.8-11.4	6.7-7.3	11.8-13.0
380-430	2.9-3.6	4.5-6.1	**3.1-3.9**	**5.7-7.3**	4.5-6.1	8.5-10.1	5.4-6.9	10.9-12.5	2.5-3.4	5.0-6.2	**3.2-4.2**	**6.2-8.2**	6.1-8.0	9.0-10.4	5.9-6.6	13.3-14.9
430-460	2.7-3.1	4.3-6.1	**2.7-3.9**	**5.9-8.3**	4.1-4.9	8.3-9.5	5.3-5.7	10.1-11.5	2.3-3.0	4.6-6.2	**3.0-3.8**	**6.2-7.8**	4.6-5.4	12.9-15.5	5.6-6.6	11.4-12.2
460-480	2.5-2.9	4.1-5.7	**2.8-3.8**	**5.3-7.7**	3.8-4.8	7.2-9.6	5.4-5.6	9.8-11.4	2.4-3.2	4.6-6.0	**2.8-4.0**	**5.6-7.8**	4.5-5.4	8.8-10.4	5.4-6.0	10.8-11.6

Информация за поръчка

Kinvaro D-M механизъм

Описание	Аморт.	Цвят	Код:	Цена
Kinvaro D-M за падаща врата включени крепежи за вратата и страницата	60N	Сиво		
	100N	Сиво	**0033-F053 139 662 607**	68,25лв
	160N	Сиво		
	200N	Сиво		

Информация за поръчка

Kinvaro D-M покриващи капачки

Designation	Цвят	Код:	Цена
Капачки за Kinvaro D-M Бели, Тъмни, Опушени	Бели	**0033-F053 139 668 507**	5,27лв
	Тъмни	**0033-F053 139 669 507**	5,27лв
	Опушени		

Филм за монтаж D-M: https://youtu.be/GeZGZB1x4G4

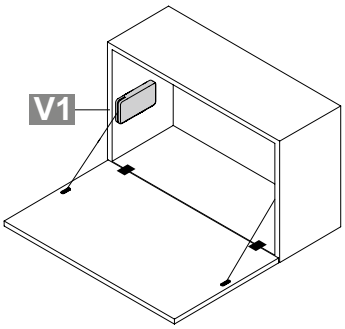

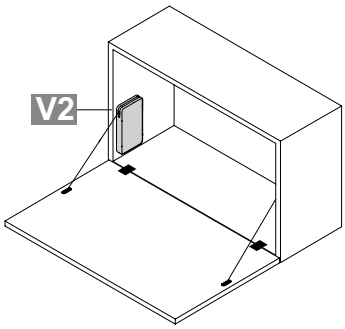

KSH Hadzhidimitrov
КСХ-Хаджидимитров ЕООД София, кв.Враждебна, ул. 3-та, 4 тел.: 02/ 943 45 34 www.obkov.com /e-mail: office@obkov.com

G*GRASS

KINVARO D-S механизъм за падаща мебелна врата

- Плавно отваряне
- Регулируем ъгъл на отваряне в зависимост от дължината на издърпващия кабел
- Може да се използва за плитки шкафове от 82 мм дълбочина
- Височина на вратата от 200 мм до 480 мм
- Позволява монтаж на лявата и/или дясната страница
- Лесен за монтаж хоризонтално или вертикално

Приложения

Височ. врата (FH)	V1 + V2			
	Тегло за вратата с вкл. дръжка (kg)			
	Аморт. 40N		Аморт. 60N	
	1 x	2 x	1 x	2 x
200 - 270	1.7 – 3.0	3.9 – 4.5	3.1 – 4.0	7.5 – 8.0
270 - 330	1.7 – 3.0	3.3 – 4.5	3.1 – 4.0	6.1 – 7.4
330 - 380	1.7 – 1.9	3.2 – 3.5	2.9 – 3.5	5.1 – 6.8
380 - 430	1.5 – 1.8	2.7 – 3.3	2.5 – 3.3	4.8 – 6.6
430 - 460	1.2 – 1.7	2.5 – 3.1	2.3 – 3.3	4.6 – 6.0
460 - 480	–	–	2.2 – 2.8	4.4 – 5.3

Информация за поръчка

Kinvaro D-S механизъм

Описание	Амортисьор	Цвят	Код:	Цена
Kinvaro D-S за падаща врата включени крепежи за вратата и страницата	40N	Бяло		
		Тъмно		
	60N	Бяло		
		Тъмно	0033-F053 139 667 607	59.10 лв

Филм за монтаж D-S: https://youtu.be/bNBYnQobI1E

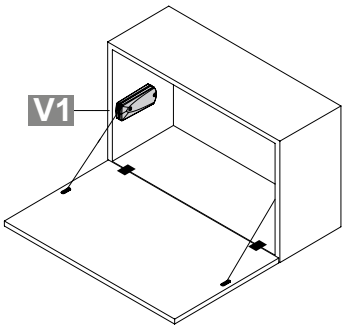

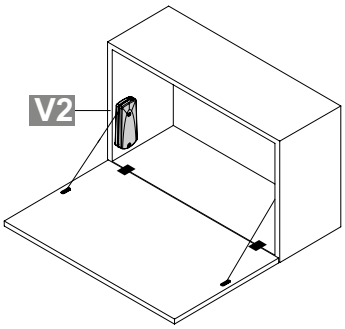

KSH Hadzhidimitrov
КСХ-Хаджидимитров ЕООД София, кв.Враждебна, ул. 3-та, 4 тел.: 02/ 943 45 34 www.obkov.com /e-mail: office@obkov.com

GRASS

KINVARO T-Slim механизъм за вдигаща мебелна врата

Инструкция за сглобяване и монтаж при вкопаване

Всички размери са в милиметри

Нужно пространство

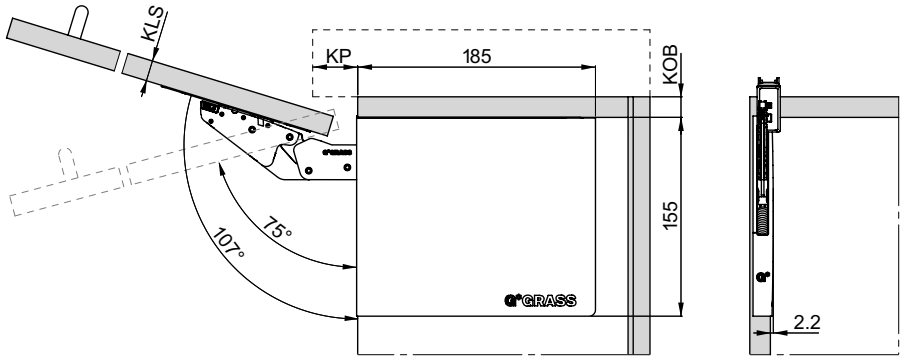

Tipmatic Pin (Пуш)

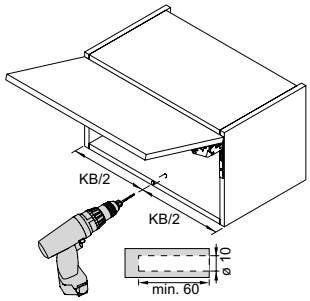

Позиция за вкопаване в страницата

Countersunk screw 3.5 x 13 mm

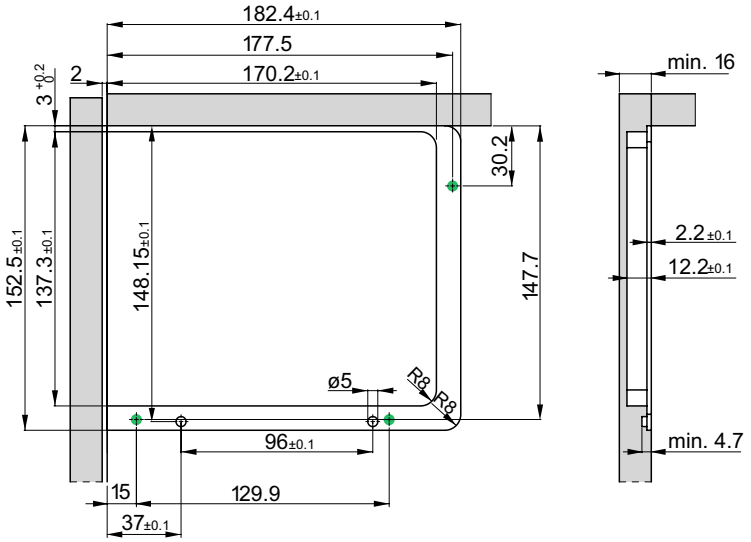

Позиция за вкопаване във вратата

Countersunk screw 3.5 x 13 mm

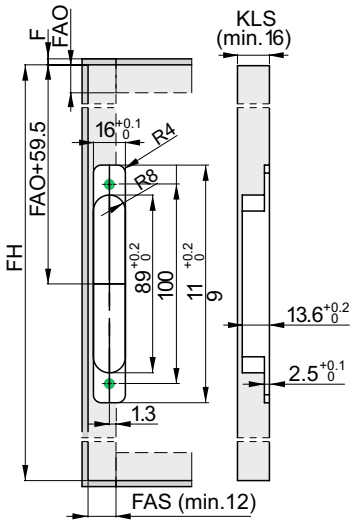

Изчисляване на силата (LF)

Височина врата (mm) x {тегло врата (kg) + 2 x тегло дръжка (kg)}

КОРНИЗ

Дебелина на врата (KLS)	Таван на шкаф (KOB)					
	16	18	19	20	22	24
16	67	74	77	80	87	94
18	60	67	70	73	80	87
19	57	64	67	70	77	84
20	54	60	63	67	73	80
21	50	56	60	63	69	76
22	47	53	57	60	66	73
24	40	46	50	53	60	67
26	33	40	43	46	53	60
32	12	19	22	25	32	38
	Корниз (KP)					

ФУГА

Дебелина на врата(KLS)	Припокриване таван(FAO)				
	15	17	19	21	22
16	1	1	1	1	1
18	1	1	1	1	1
19	1	1	1	1	1
20	1	1	1	1	1
21	1	1	1	1	1
22	1	1	1	1	1
24	1.5	1	1	1	1
26	3	2.5	1.5	1	1
32	8	7	6	5.5	5
	Фуга(F)				

ТЕГЛО НА КЛАПАТА

Височина на врата (KLH)	Сила (LF)		
	250 – 550	500 – 1100	1000 – 2250
200	1.3 – 2.8	2.5 – 5.5	5.0 – 11.3
250	1.0 – 2.2	2.0 – 4.4	4.0 – 9.0
300	0.8 – 1.8	1.7 – 3.7	3.3 – 7.5
350	0.7 – 1.6	1.4 – 3.1	2.9 – 6.4
400	0.6 – 1.4	1.3 – 2.8	2.5 – 5.6
450	0.6 – 1.2	1.1 – 2.4	2.2 – 5.0
500	0.5 – 1.1	1.0 – 2.2	2.0 – 4.5
550	0.5 – 1.0	0.9 – 2.0	1.8 – 4.1
	Тегло на врата в кг		

ВНИМАНИЕ

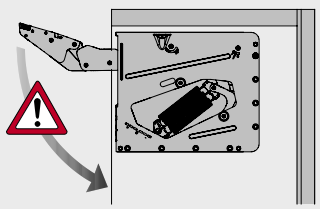

Важно!
Внимание - риск от нараняване!
Механизма е с натегната пружина!

ЛЕГЕНДА

F	Фуга
FAO	Припокриване, таван
FAS	Припокриване, страница
FH	Височина врата
KB	Ширина шкаф
KLS	Дебелина врата
KOB	Таван на шкафа
KP	Корниз
LF	Сила

KSH Hadzhidimitrov
КСХ-Хаджидимитров ЕООД София, кв.Враждебна, ул. 3-та, 4 тел.: 02/ 943 45 34 www.obkov.com /e-mail: office@obkov.com

GRASS

KINVARO T-Slim механизъм за вдигаща мебелна врата

Инструкция за сглобяване и монтаж при външен монтаж

Всички размери са в милиметри

Нужно пространство

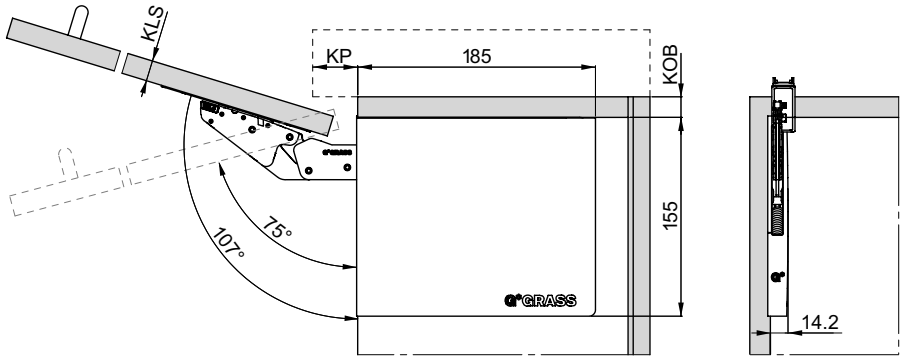

Tipmatic Pin (Пуш)

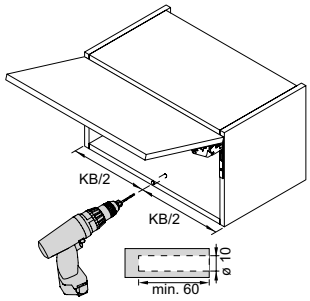

Позиция за поставяне на стената

Countersunk screw 3.5 x 25 mm

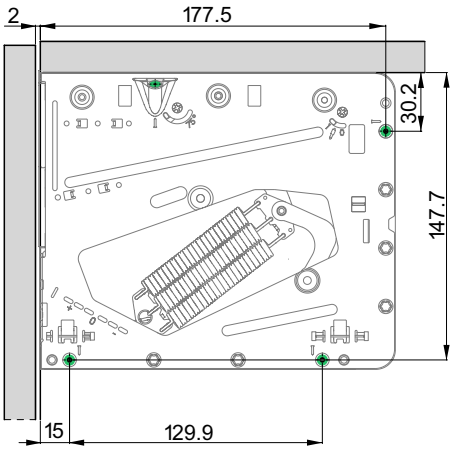

Позиция за вкопаване във вратата

Countersunk screw 3.5 x 13 mm

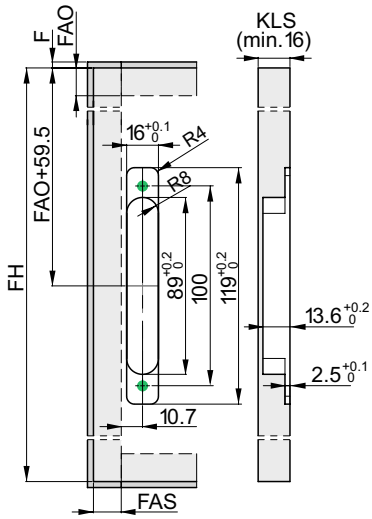

Изчисляване на силата (LF)

Височина врата (mm) x {тегло врата (kg) + 2 x тегло дръжка (kg)}

КОРНИЗ

Дебелина на врата (KLS)	Таван на шкаф (KOB)					
	16	18	19	20	22	24
16	67	74	77	80	87	94
18	60	67	70	73	80	87
19	57	64	67	70	77	84
20	54	60	63	67	73	80
21	50	56	60	63	69	76
22	47	53	57	60	66	73
24	40	46	50	53	60	67
26	33	40	43	46	53	60
32	12	19	22	25	32	38
	Корниз (KP)					

ФУГА

Дебелина на врата(KLS)	Припокриване таван(FAO)					
	15	17	19	21	22	
16	1	1	1	1	1	
18	1	1	1	1	1	
19	1	1	1	1	1	
20	1	1	1	1	1	
21	1	1	1	1	1	
22	1	1	1	1	1	
24	1.5	1	1	1	1	
26	3	2.5	1.5	1	1	
32	8	7	6	5.5	5	
	Фуга(F)					

ТЕГЛО НА КЛАПАТА

Височина на врата (KLH)	Сила (LF)		
	250 – 550	500 – 1100	1000 – 2250
200	1.3 – 2.8	2.5 – 5.5	5.0 – 11.3
250	1.0 – 2.2	2.0 – 4.4	4.0 – 9.0
300	0.8 – 1.8	1.7 – 3.7	3.3 – 7.5
350	0.7 – 1.6	1.4 – 3.1	2.9 – 6.4
400	0.6 – 1.4	1.3 – 2.8	2.5 – 5.6
450	0.6 – 1.2	1.1 – 2.4	2.2 – 5.0
500	0.5 – 1.1	1.0 – 2.2	2.0 – 4.5
550	0.5 – 1.0	0.9 – 2.0	1.8 – 4.1
	Тегло на врата в кг		

ВНИМАНИЕ

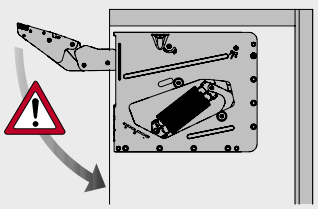

Важно!
Внимание - риск от нараняване!
Механизма е с натегната пружина!

ЛЕГЕНДА

F	Фуга
FAO	Припокриване, таван
FAS	Припокриване, страница
FH	Височина врата
KB	Ширина шкаф
KLS	Дебелина врата
KOB	Таван на шкафа
KP	Корниз
LF	Сила

KSH Hadzhidimitrov
КСХ-Хаджидимитров ЕООД София, кв.Враждебна, ул. 3-та, 4 тел.: 02/ 943 45 34 www.obkov.com /e-mail: office@obkov.com

KINVARO T-Slim механизъм за вдигаща врата с профили

Инструкция за сглобяване и монтаж при вкопаване

Всички размери са в милиметри

Required space

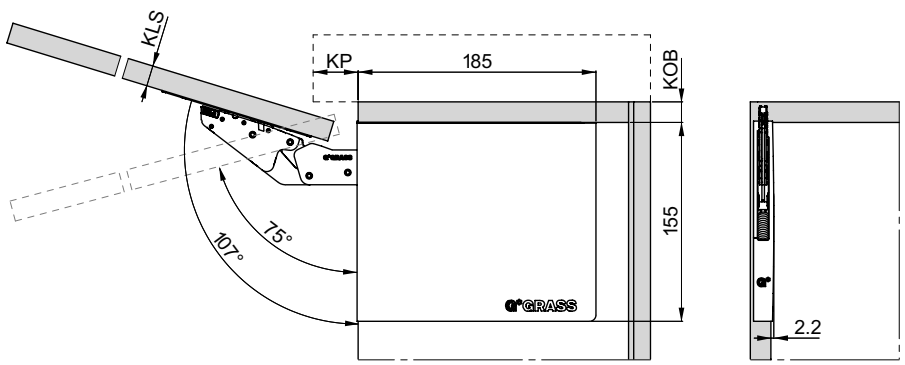

Tipmatic Pin (Пуш)

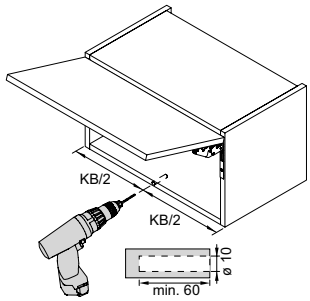

Side wall milling position

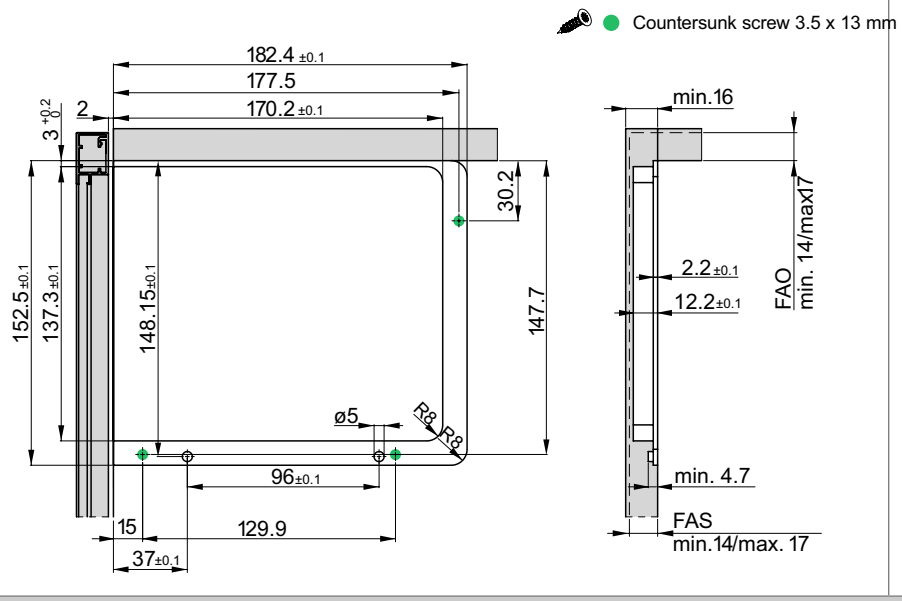

Calculation of power factor (LF)

Flap height (mm) x {flap weight (kg) + 2 x handle weight (kg)}

КОРНИЗ

Дебелина на врата (KLS)	Таван на шкаф (KOB)					
	16	18	19	20	22	24
19	57	64	67	70	77	84
	Корниз (KP)					

ТЕГЛО НА КЛАПАТА

Височина на врата (KLH)	Сила (LF)		
	250–550	500–1100	1000–2250
200	1.3–2.8	2.5–5.5	5.0–11.3
250	1.0–2.2	2.0–4.4	4.0–9.0
300	0.8–1.8	1.7–3.7	3.3–7.5
350	0.7–1.6	1.4–3.1	2.9–6.4
400	0.6–1.4	1.3–2.8	2.5–5.6
450	0.6–1.2	1.1–2.4	2.2–5.0
500	0.5–1.1	1.0–2.2	2.0–4.5
550	0.5–1.0	0.9–2.0	1.8–4.1
	Тегло на врата в кг		

КСХ-Хаджидимитров ЕООД София, кв.Враждебна, ул. 3-та, 4 тел.: 02/ 943 45 34 www.obkov.com /e-mail: office@obkov.com

KINVARO T-Slim механизъм за вдигаща врата с профили

Инструкция за сглобяване и монтаж при вкопаване

Всички размери са в милиметри

Позиция за фрезоване на фронта на алуминиевата рамка

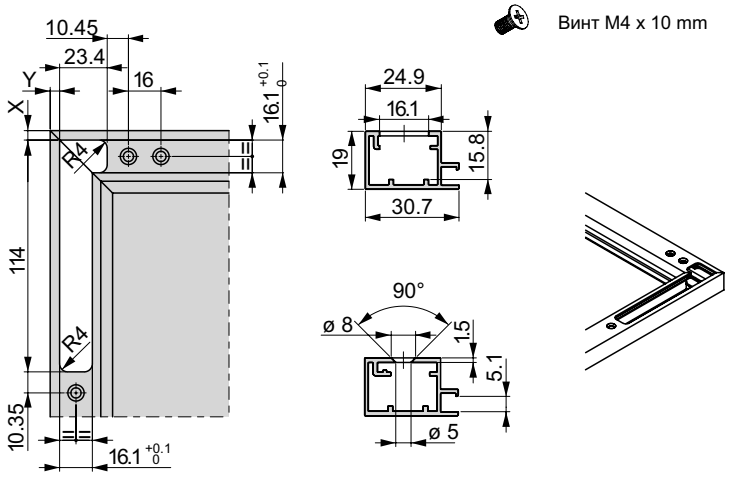

Всички размери без допустими отклонения ± 0,1

Размери на стъклото

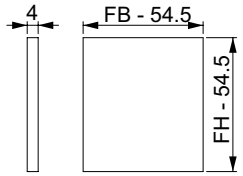

Позиция за пробиване на ъглови съединения на алуминиеви рамки

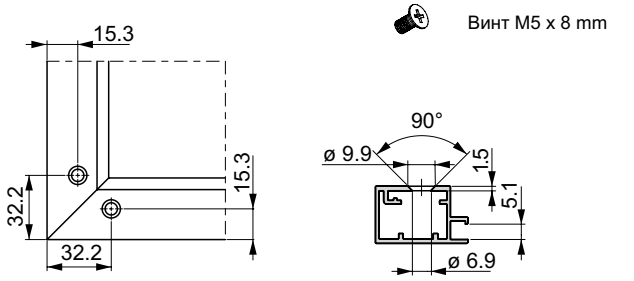

Припокриване на таван Припокриване на страница

Припокриване тава(FAO)		X			
	14	4.65			
	15	5.65			
	16	6.65			
	17	7.65			

Припокриване страница (FAS)		Y			
	14	4.65			
	15	5.65			
	16	6.65			
	17	7.65			

КСХ-Хаджидимитров ЕООД София, кв.Враждебна, ул. 3-та, 4 тел.: 02/ 943 45 34 www.obkov.com /e-mail: office@obkov.com

KINVARO D-M механизъм за падаща мебелна врата

Инструкция за монтаж

Всички р-ри са м миниметри

Позиция на отворите и място за поставяне

V1

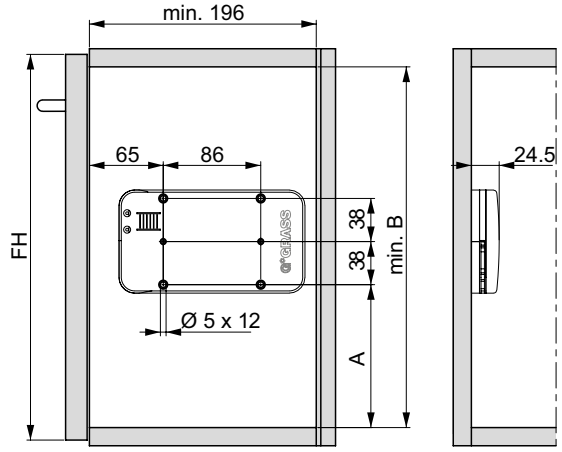

FH	A	B
200 – 330	102	194
330 – 430	126	218
430 – 480	136	228

V2

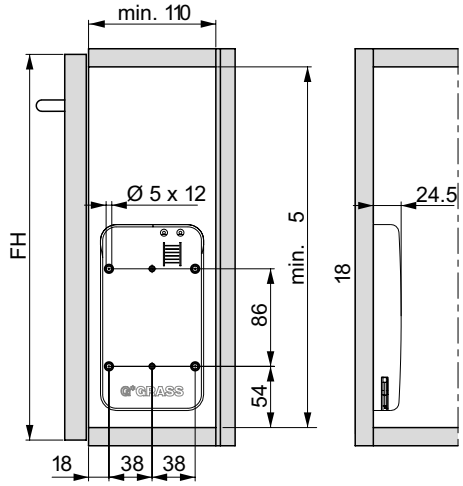

Монтаж към дървена врата

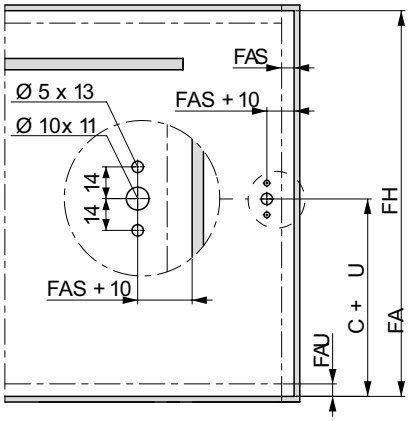

FH	C (V1)	C (V2)
200 – 330	137	161
330 – 430	161	161
430 – 480	171	161

Изчисляване на теглото на вратата

Ширина(dm) x височина(dm) x дебелина(dm) x плътност + тегло[2] на дръжката = тегло на вратата

[1] Плътност: MDF е 0.85 kg/dm^3, ПДЧ е 0.65 kg/dm^3, масив/чам е 0.45 kg/dm^3

[2] Тръбните дръжки се пресмятат по 0.1 кг на 1 метър. Препоръчва се пробен монтаж

Легенда

FAS Застъпване, странично
FAU Застъпване, долу
FH Височина врата

KSH Hadzhidimitrov
КСХ-Хаджидимитров ЕООД София, кв.Враждебна, ул. 3-та, 4 тел.: 02/ 943 45 34 www.obkov.com /e-mail: office@obkov.com

G*GRASS

KINVARO D-S механизъм за падаща мебелна врата

Инструкция за монтаж

Всички р-ри са м миниметри

Позиция на отворите и място за поставяне

V1

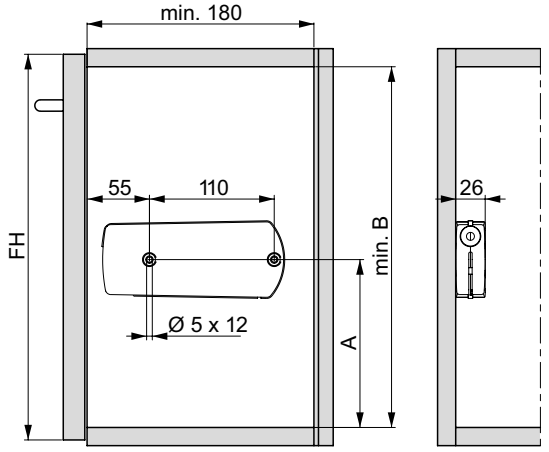

FH	A	B
200 – 270	135	173
270 – 480	148	186

V2

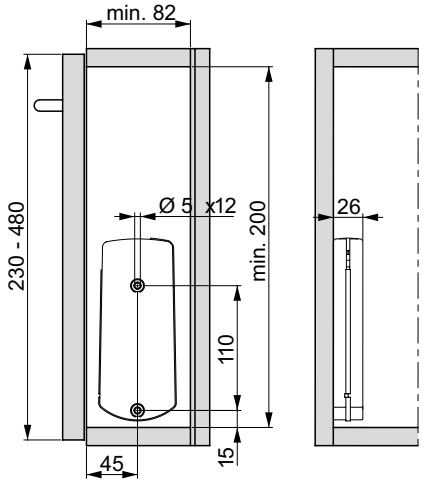

Монтаж към дървена врата

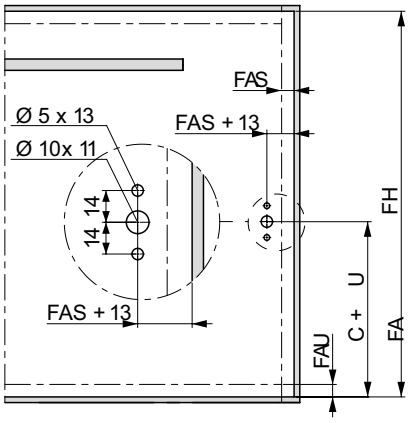

FH	C (V1)	C (V2)
200 – 270	123	–
270 – 480	144	–
230 – 480	–	123

Изчисляване на тглото на вратата

Ширина(dm) x височина(dm) x дебелина(dm) x плътност + тегло[2] на дръжката = тегло на вратата

[1] Плътност: MDF е 0.85 kg/dm^3, ПДЧ е 0.65 kg/dm^3, масив/чам е 0.45 kg/dm^3

[2] Тръбните дръжки се пресмятат по 0.1 кг на 1 метър. Препоръчва се пробен монтаж

Легенда

FAS Застъпване, странично
FAU Застъпване, долу
FH Височина врата

KSH Hadzhidimitrov
КСХ-Хаджидимитров ЕООД София, кв.Враждебна, ул. 3-та, 4 тел.: 02/ 943 45 34 www.obkov.com /e-mail: office@obkov.com

G*GRASS

KINVARO F-20 механизъм за чупеща мебелна врата, горен ред

- Държи вратата сигурно във всяка позиция
- Изключително плавно движение
- Регулируема сила на пружината
- Интегриран регулируем демпфер за затваряне
- Вратата с 3-измерно регулиране – височина, страна, ъгъл: Директно регулиране ±1,5 мм
- Ограничител на отваряне, регулируем на 90˚
- Бързо, без инструменти, монтиране на щипка на предната част на вратата
- Предварително сглобени евро винтове и позициониращи щифтове за лесно закрепване към страниците

Приложения

Височина на шкафа	Лост	Тегло на вратите, вкл.дръжка (kg)		
		Пружина B	Пружина C	Пружина D
520 – 559	Type 2	4.6 – 13.8	–	–
560 – 599	Type 3	4.4 – 12.6	7.0 – 14.7	–
600 – 649	Type 4	**4.1 – 12.1**	6.8 – 15.8	–
650 – 699	Type 5	**3.8 – 11.4**	6.7 – 16.9	–
700 – 749	Type 6	–	**6.5 – 16.4**	10.0 – 18.0
750 – 799	Type 7	–	**6.0 – 15.6**	8.6 – 19.2
800 – 849	Type 7	–	–	7.8 – 18.0
850 – 900	Type 7	–	–	6.5 – 16.5

Информация за поръка

Kinvaro F-20 set

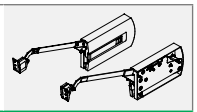

Височина на шкафа		Сива капачка 7045		
		Пружина B	Пружина C	Пружина D
520 – 559				
560 – 599				
600 – 649		**003-F152 145 240 201 -** 322,50лв		
650 – 699		**003-F152 145 242 201 -** 322,50лв		
700 – 749			**003-F152 145 244 201 -** 325,50лв	
750 – 900			**003-F152 145 246 201 -** 322,50лв	

Филм за монтаж F-20: https://youtu.be/fyA8gJqX4Ng

Заб.:
Моля да се поръчат отделно:
Tiomos 120° панта с пружина без плавно (0033-F045138485228),
Tiomos основа за тавана (0033-F058139721228)

Kinvaro F-20 set съдържа:

1 Механизъм, десен и ляв (1x)
2 Планки за монтаж на дърво за лоста, вкл. капачки (2x)
3 Капачки за механизма лява и дясна (1x)
4 Междини панти (2x)
Хартиен шаблон (1x)
Инструкция за монтаж (1x)

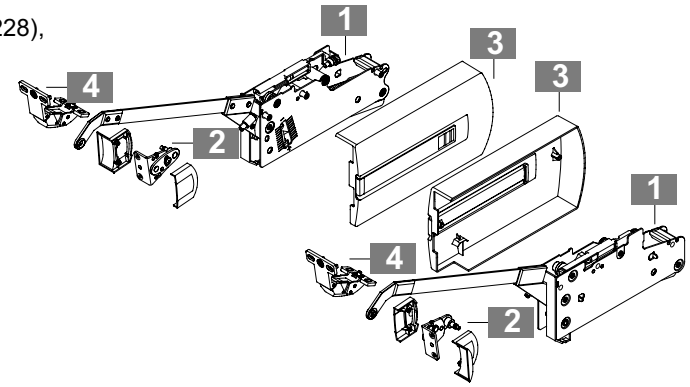

KSH Hadzhidimitrov
КСХ-Хаджидимитров ЕООД София, кв.Враждебна, ул. 3-та, 4 тел.: 02/ 943 45 34 www.obkov.com /e-mail: office@obkov.com

G*GRASS

KINVARO F-20 механизъм за чупеща мебелна врата, горен ред

ИНСТРУКЦИЯ ЗА МОНТАЖ НА ВРАТИ НА ШКАФ С ВИСОЧИНА 520 – 799 MM

Всички р-ри са м миниметри

Необходимо пространство

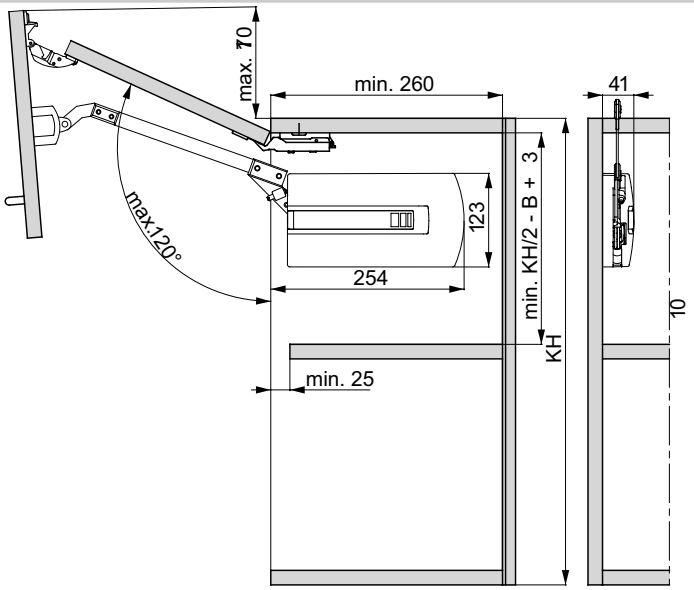

Страница разпробиване

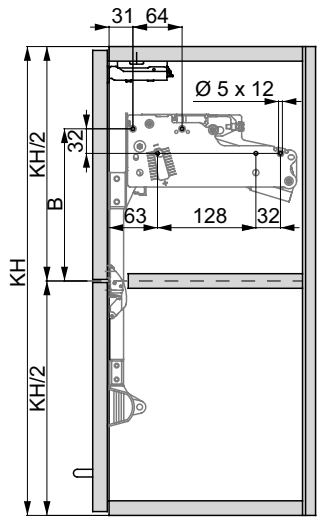

Страници разпробиване

KH	Type	B
520 – 529	2	173
530 – 539	2	158
540 – 549	2	143
550 – 559	2	128
560 – 569	3	183
570 – 579	3	168
580 – 589	3	153
590 – 599	3	138
600 – 609	**4**	**208**
610 – 619	**4**	**198**
620 – 629	**4**	**178**
630 – 639	**4**	**168**
640 – 649	**4**	**158**
650 – 699	**5**	**225**
700 – 749	**6**	**235**
750 – 799	**7**	**250**

Отпред: монтаж на врата с алуминиеви стандартни профили (19 mm)

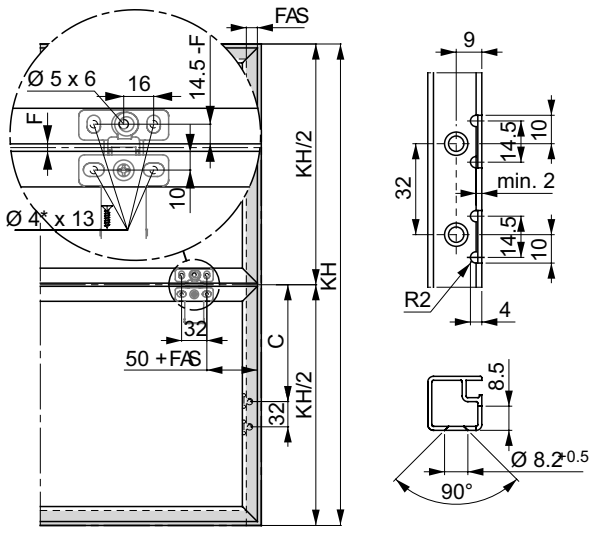

∗ Подготв. отвор - Ø 2 mm

Отпред: монтаж на дървена врата (min. 45 mm височина)

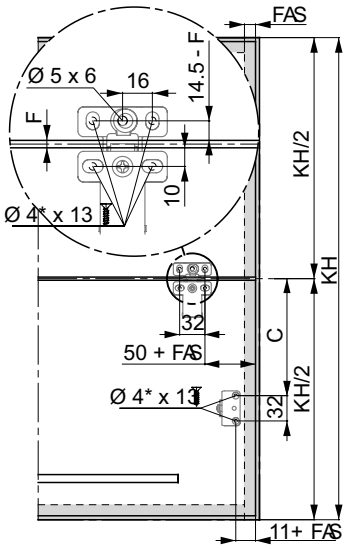

∗ Подготв. отвор - Ø 2 mm

Отпред: разпробиване

KH	Type	C
520 – 529	2	133
530 – 539	2	148
540 – 549	2	163
550 – 559	2	178
560 – 569	3	145
570 – 579	3	160
580 – 589	3	175
590 – 599	3	190
600 – 609	**4**	**138**
610 – 619	**4**	**148**
620 – 629	**4**	**168**
630 – 639	**4**	**178**
640 – 649	**4**	**188**
650 – 699	**5**	**146**
700 – 749	**6**	**156**
750 – 799	**7**	**166**

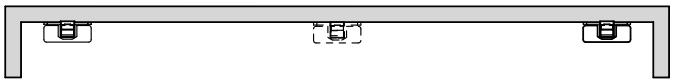

Брой на пантите на горната врата
От 900 mm ширина на врата: 3 панти с пружина

Изчисляване на теглото на вратата

Ширина x височина x дебелина x плътност[1] + тегло на дръжката[2] = тегло на вратата

[1] Плътност: MDF е 0.85 kg/dm^3, ПДЧ е 0.65 kg/dm^3, масив/чам е 0.45 kg/dm^3
[2] Тръбните дръжки се пресмятат по 0.1 кг на 1 метър. Препоръчва се пробен монтаж

Внимание

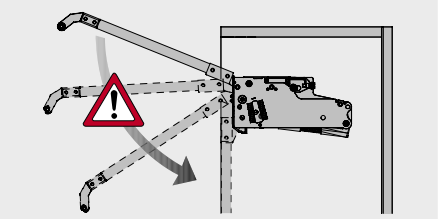

Важно!
Внимание - риск от нараняване!
Механизма е с натегната пружина!

LEGEND

B	Разпробиване - страници
C	Разпробиване - отпред
F	Разкритие
FAS	Препокриване, страница
KH	Височинашкаф

KSH Hadzhidimitrov
КСХ-Хаджидимитров ЕООД София, кв.Враждебна, ул. 3-та, 4 тел.: 02/ 943 45 34 www.obkov.com /e-mail: office@obkov.com

G*GRASS

KINVARO F-20 механизъм за чупеща мебелна врата, горен ред

ИНСТРУКЦИЯ ЗА МОНТАЖ НА ВРАТИ НА ШКАФ С ВИСОЧИНА 800 – 900 ММ

Всички р-ри са м миниметри

Необходимо пространство

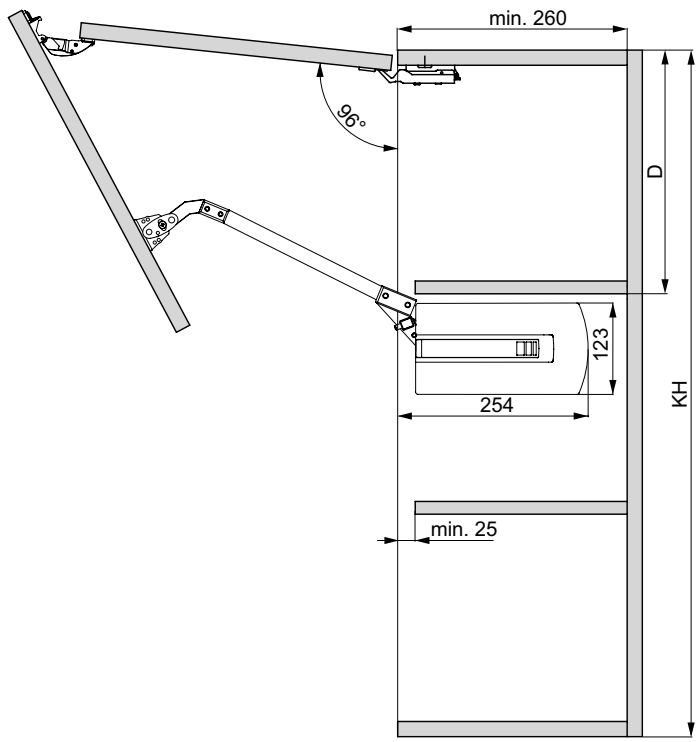

Страница разпробиване

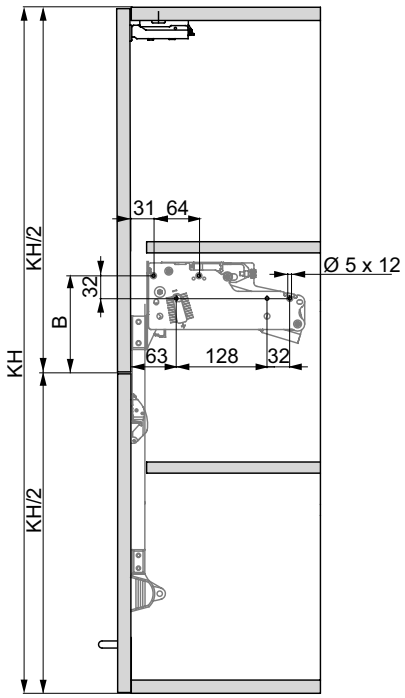

Страници разпробиване

KH	Тип	B
800 – 849	7	103
850 – 900	7	110

Рафтове дистанция

KH	D
800 – 849	≤293
850 – 900	≤312

Отпред: монтаж на врата с алуминиеви стандартни профили (19 mm)

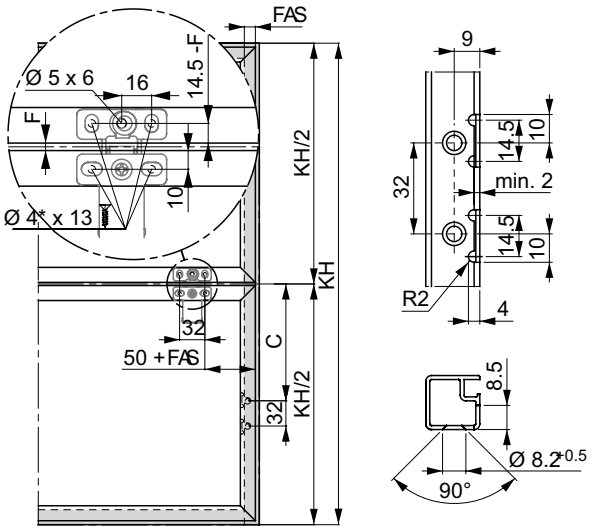

* Подготв. отвор - Ø 2 mm

Отпред: монтаж на дървена врата (min. 45 mm височина)

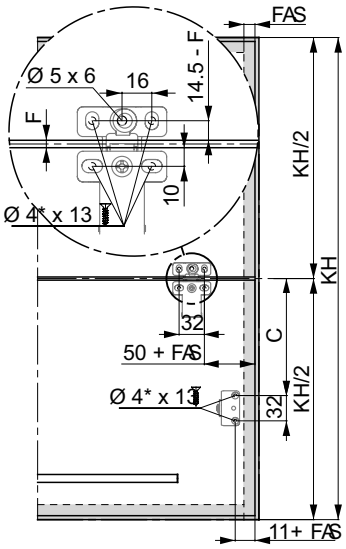

* Подготв. отвор - Ø 2 mm

Отпред: разпробиване

KH	Type	C
800 – 900	7	304

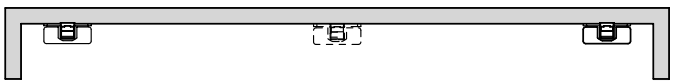

Брой на пантите на горната врата
От 900 mm ширина на врата: 3 панти с пружина

Изчисляване на теглото на вратата

Ширина x височина x дебелина x плътност[1] + тегло на дръжката[2] = тегло на вратата

[1] Плътност: MDF е 0.85 kg/dm^3, ПДЧ е 0.65 kg/dm^3, масив/чам е 0.45 kg/dm^3
[2] Тръбните дръжки се пресмятат по 0.1 кг на 1 метър. Препоръчва се пробен монтаж

KSH Hadzhidimitrov
КСХ-Хаджидимитров ЕООД София, кв.Враждебна, ул. 3-та, 4 тел.: 02/ 943 45 34 www.obkov.com /e-mail: office@obkov.com

G*GRASS

KINVARO L-80 механизъм за успоредно повдигаща се врата, горен ред

- Държи вратата сигурно във всяка позиция
- Изключително плавно движение
- Регулируема сила на пружината
- Интегриран регулируем демпфер за затваряне
- Вратата е 3-измерно регулируема – височина, страна, ъгъл: директна настройка ±1,5 мм
- Позволява използването на корнизи и вградени светлини
- Бързо, без инструменти, монтиране на щипка на предната част на вратата
- Предварително сглобени евро винтове и позициониращи щифтове за лесно закрепване към страниците

Приложения

Височина на шкафа	Лост	Тегло на вратите, вкл.дръжка (kg)		
		Пружина A	Пружина B	Пружина C
350 – 369	Type 1	2.5 – 6.5	6.0 – 9.5	–
370 – 389	Type 2	2.3 – 6.0	5.5 – 9.0	8.5 – 9.6
390 – 409	**Type 3**	2.1 – 5.5	**5.0 – 8.5**	8.0 – 10.1
410 – 429	Type 4	1.9 – 5.0	4.5 – 8.0	7.5 – 14.6
430 – 600	Type 5	2.0 – 4.5	4.0 – 7.5	7.0 – 14.6

Информация за поръка

Kinvaro L-80 set

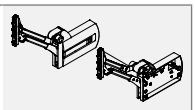

Височина на шкафа	Капачка бяла			Сива бяла		
				Пружина A	Пружина B	Пружина C
350 – 369						
370 – 389						
390 – 409					**0033-152 145 251 201-** 282,30лв	
410 – 429						
430 – 600						

Филм за монтаж L-80: https://youtu.be/9oLTDHPZQ3w

Kinvaro L-80 set съдържа:

1 Механизъм, десен и ляв (1x)
2 Капачки лява и дясна (1x)
3 1090 mm лост за рязане нпо размер (1x)
4 Плъзгащи дек. капачки (2x)
5 Монтажни планки (2x)
Хартиен шаблон (1x)
Инструкция за монтаж (1x)

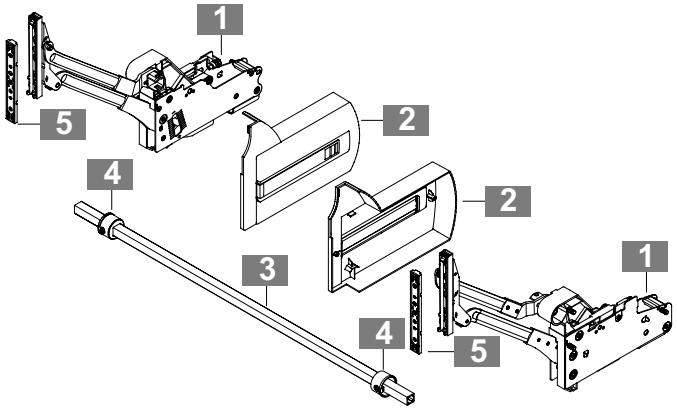

KSH Hadzhidimitrov
КСХ-Хаджидимитров ЕООД София, кв.Враждебна, ул. 3-та, 4 тел.: 02/ 943 45 34 www.obkov.com /e-mail: office@obkov.com

GRASS

KINVARO L-80 механизъм за успоредно повдигаща се врата, горен ред

ИНСТРУКЦИЯ ЗА МОНТАЖ

All dimensions in millimetres

Необходимо пространство

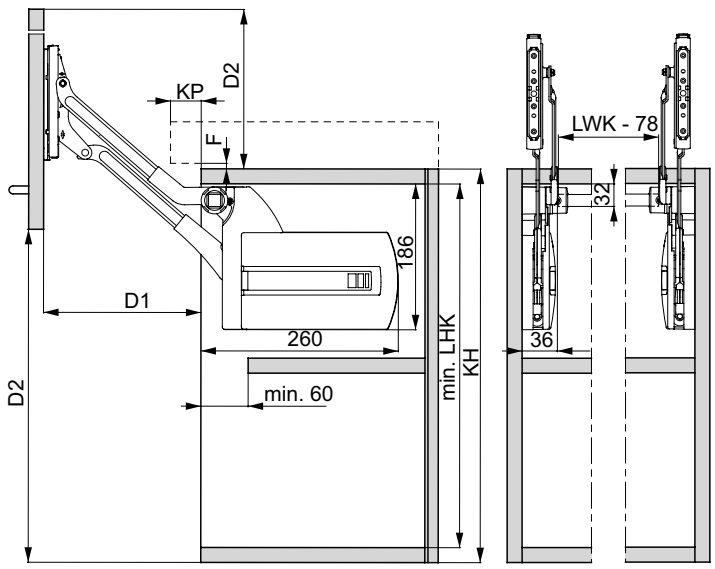

Страница разпробиване

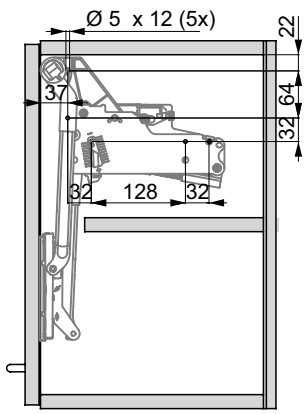

Отпред Поз. отваряне

Type	min. LHK	D1	D2
1	312	161	304
2	332	176	337
3	**352**	**191**	**370**
4	372	206	403
5	392	221	436

Корниз, размер	
F	KP max.
2	22
3	35
4	39

Отпред: монтаж на врата с алуминиеви стандартни профили (19 mm)

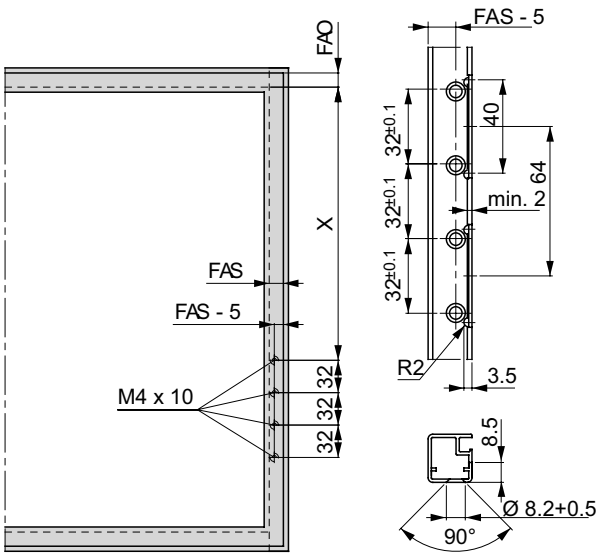

Отпред: монтаж на дървена врата (min. 45 mm височина)

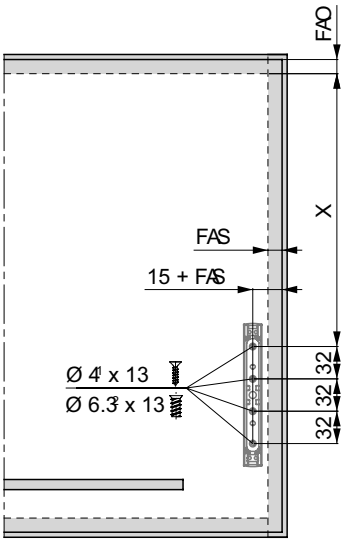

* Подготв. отвор - Ø 2 mm

Отпред: разпробиване

KH	Type	X
350 – 369	1	190
370 – 389	2	210
390 – 409	**3**	**230**
410 – 429	4	250
430 – 600	5	270

Размер рязане лост

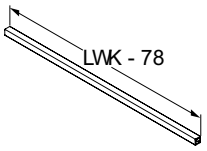

Изчисляване на теглото на вратата

Ширина x височина x дебелина x плътност[1] + тегло на дръжката[2] = тегло на вратата

[1] Плътност: MDF е 0.85 kg/dm³, ПДЧ е 0.65 kg/dm³, масив/чам е 0.45 kg/dm³
[2] Тръбните дръжки се пресмятат по 0.1 кг на 1 метър. Препоръчва се пробен монтаж

Внимание

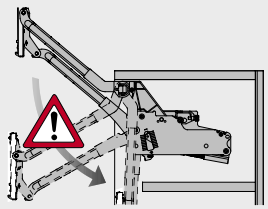

Важно!
Внимание - риск от нараняване!
Механизма е с натегната пружина!

LEGEND

D	Разстояние
F	Разкритие
FAO	Перпокриване, горе
FAS	Препокриване, отстрани
KH	Височинанашкафа
KP	Корниз
LHK	Вътрешна височина на шкафа
LWK	Вътрешна широчина на шкафа